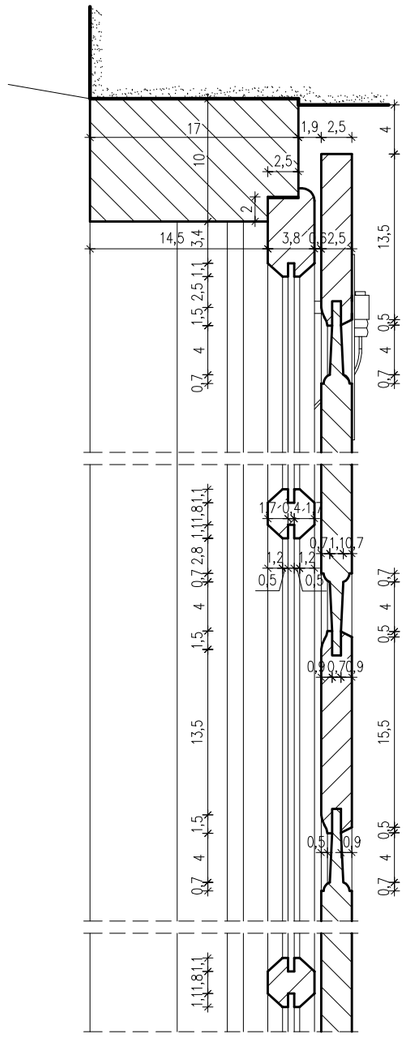

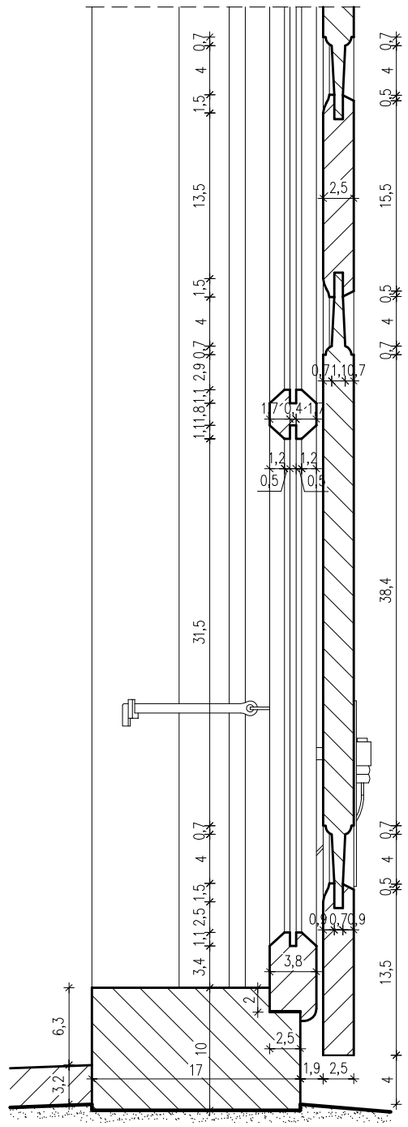

Okna O1 do O8 - przekroje

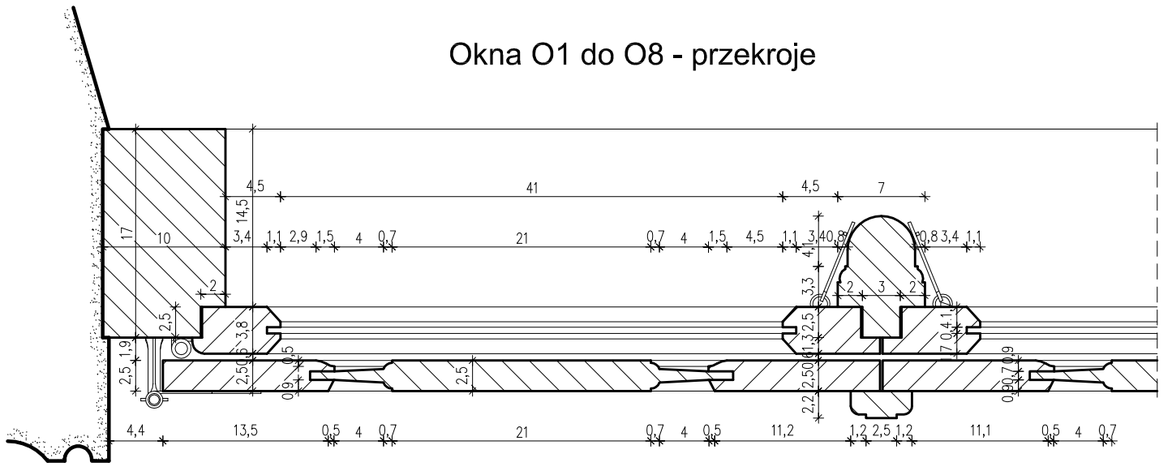

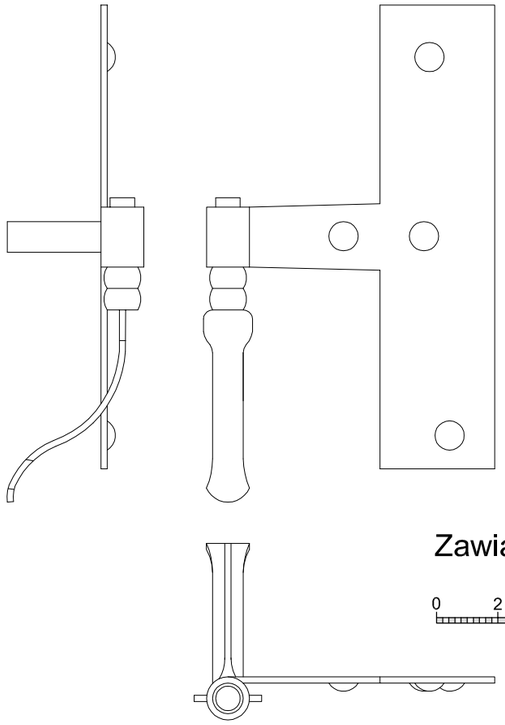

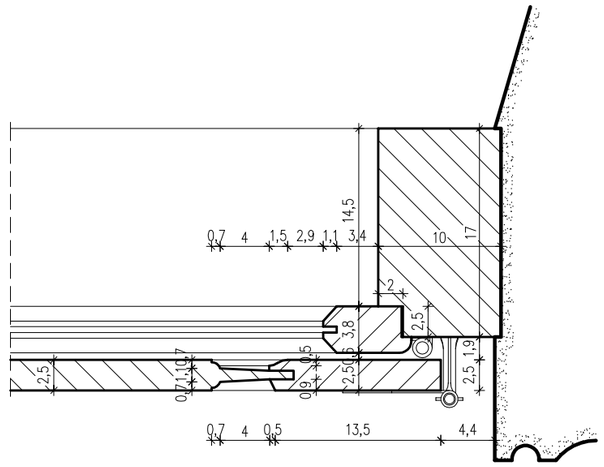

Zawias okiennicy

0 2 4 6 8 10cm

Skala 1:2

Skala 1:5

0 10 20 30 40 50cm

Wszystkie wymiary sprawdzić bezpośrednio na budowie.
Wszelkie zmiany lub niejasności konsultować z autorami projektu.
Rysunki zawsze należy czytać łącznie z opisem technicznym.

PROJEKT REMONTU - stolarka okienna O1 - O8		
Data: 10.2009 r.	Skala: 1:5, 1:2	Rys. 19